PROFILCO ΣΥΣΤΗΜΑΤΑ ΑΛΟΥΜΙΝΙΟΥ Α.Ε.

53° Χ/Μ Ε.Ο. ΑΘΗΝΩΝ-ΛΑΜΙΑΣ
ΟΙΝΟΦΥΤΑ ΒΟΙΩΤΙΑΣ Τ.Κ. 32011
ΤΗΛ. 22620 31753-4
Email: info@profilco.gr, URL: www.profilco.gr

Η **PROFILCO** ιδρύθηκε το 2001. Η δυναμικότητα παραγωγής του εργοστασίου είναι 9.000 τόνους προφίλ το χρόνο. Οι κτιριακές εγκαταστάσεις καλύπτουν έκταση 17.000 τετραγωνικών μέτρων. Ο εγκατεστημένος μηχανολογικός εξοπλισμός της, από τους πιο σύγχρονους που υπάρχουν στην Ευρώπη, αποτελείται από πρέσα 1.800 τόνων και πλήρως αυτοματοποιημένη παραγωγή που εξασφαλίζει σωστή επιφάνεια και άριστη γεωμετρία στα παραγόμενα προφίλ.
Δύο υπερσύγχρονες μονάδες ηλεκτροστατικής βαφής, μια κάθετη που χρησιμοποιεί δύο τελευταίας τεχνολογίας καμπίνες βαφής, μια οριζόντια μονάδα ηλεκτροστατικής βαφής στις οποίες εφαρμόζεται ο πλήρης κύκλος χημικής προεργασίας και μία βαφής αποχρώσεων ξύλου που χρησιμοποιεί τη μέθοδο της «σουμπλιχρωμίας», καθώς επίσης μίας τελευταίας τεχνολογίας μονάδα παραγωγής θερμομονωτικών προφίλ.
Η Profilco έχει δημιουργήσει ένα εκτεταμένο δίκτυο πωλήσεων που αποτελείται από 40 καταστήματα σε 14 χώρες: Ελλάδα, Βουλγαρία, Ρουμανία, Ουκρανία, Σερβία, Βόρεια Μακεδονία, Βέλγιο, Αυστραλία, Λιβύη, Αλγερία, Τυνησία, Ν. Αφρική, Ινδία, Ιράκ.

ΈΡΕΥΝΑ ΚΑΙ ΑΝΑΠΤΥΞΗ

Τα συστήματα αλουμινίου της PROFILCO σχεδιάζονται αποκλειστικά από το τμήμα έρευνας της εταιρείας. Μελετώνται με ειδικά προγράμματα οι διάφορες εφαρμογές των συστημάτων και οι συναρμογές των προφίλ καθώς επίσης και ο σχεδιασμός και χρήση των εξαρτημάτων. Εδώ σχεδιάζονται τα προφίλ και πραγματοποιείται ο τελικός έλεγχος των προϊόντων.

LOGISTICS

Η αποθήκευση και διακίνηση των προϊόντων γίνεται μέσω ενός αυτόματου συστήματος αποθήκευσης χωρητικότητας 1.600 τόνων. Με γνώμονα την καλύτερη εξυπηρέτηση του πελάτη σε ποιότητα και χρόνο παράδοσης.
Η PROFILCO στελέχωσε το τμήμα των logistics με εξειδικευμένο προσωπικό. Οι άνθρωποι των logistics έχοντας πλήρη γνώση τις ανάγκες της αγοράς, προγραμματίζουν και διακινούν τα προϊόντα κάνοντας χρήση ενός υψηλής τεχνολογίας ERP συστήματος.

Η ΠΙΣΤΟΠΟΙΗΣΗ

Η όλη διαδικασία και οι συνθήκες παραγωγής των προφίλ αλουμινίου της εταιρείας είναι πιστοποιημένη με ISO 9001 το οποίο εγγυάται την υψηλή ποιότητα των προϊόντων της. Η βαφή γίνεται με SEASIDE CERTIFICATE για μεγαλύτερη αντοχή της ηλεκτροστατικής βαφής σε παραθαλάσσιες περιοχές. Επίσης τα συστήματα της εταιρείας είναι πιστοποιημένα σε εγκεκριμένα εργαστήρια από την Ευρωπαϊκή ένωση.

ΤΟ ΠΕΡΙΒΑΛΛΟΝ

Η PROFILCO έχοντας υψηλή περιβαλλοντική συνείδηση εγκατέστησε και λειτουργεί μία υπερσύγχρονη μονάδα βιολογικού καθαρισμού. Η φυσικοχημική μονάδα επεξεργάζεται τα υγρά απόβλητα του βαφείου χρησιμοποιώντας chrome free και κατάλληλες τεχνικές. Έτσι εξασφαλίζεται η φιλικότητα των παραγωγικών διαδικασιών απέναντι στο περιβάλλον, πρόληψη και περιορισμός του όγκου των αποβλήτων, εξοικονόμηση ενέργειας, φυσικών πόρων και αναλώσιμων.

Στην παρακάτω προσφορά έχουν χρησιμοποιηθεί οι ακόλουθες σειρές

Για ανοιγόμενες κατασκευές

IQ74 Ανοιγόμενο Θερμομονωτικό Σύστημα
Opening Thermal Break System

Ανοιγόμενο θερμομονωτικό σύστημα για κατασκευές υψηλών προδιαγραφών σχεδιασμένο σε ίσιες γραμμές. Προσφέρει ασφάλεια με σύστημα πολλαπλού κλειδώματος. Θερμομόνωση και ηχομόνωση επιτυγχάνονται με πολυαμίδια 24 mm. Άριστη προστασία από νερό και αέρα σε αντίξοες καιρικές συνθήκες.

Opening thermal break system for high specification constructions designed in straight lines. It offers security with multi locking system. Thermal insulation and sound insulation are achieved with 24 mm polyamides. Excellent protection against water and wind in adverse weather conditions.

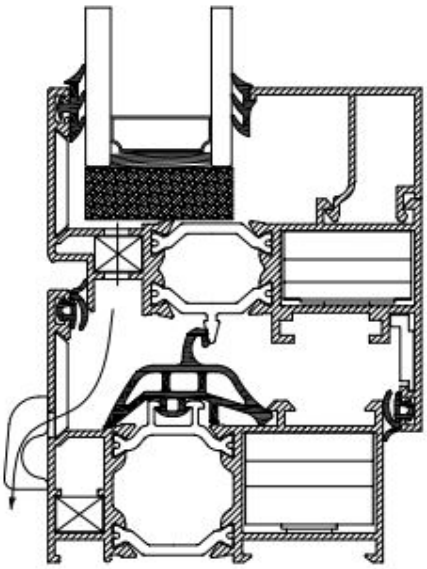

Κύρια Χαρακτηριστικά **IQ74**

- Πλάτος φύλλου 74 mm
- Πλάτος κάσας 66,5 mm
- Δέχεται διπλά τζάμια έως 50 mm στις κάσες και έως 58 mm στα φύλλα
- Συντελεστής θερμομόνωσης 2,7 w/m²k
- Συντελεστής θερμομόνωσης Uw=1,8 w/m²k για παράθυρο
- (1,00 χ 1,60, Ug=1,0 w/m²k)
- Με τη χρήση πολυαμιδίων 24 mm διακόπτεται η μεταφορά θερμότητας και ήχου μεταξύ της εξωτερικής και εσωτερικής πλευράς του κουφώματος
- Κεντρικό πολυθάλαμο λάστιχο που βοηθάει στην βέλτιστη στεγανοποίηση και θερμομόνωση
- Ειδικά προφίλ για περιμετρικό κλείδωμα παραθύρων
- Τα προφίλ χρησιμοποιούνται για παράθυρα υαλοπετάσματος με τη χρήση ειδικής κάσας

Basic Features **IQ74**

- Sash width 74 mm
- Frame width 66.5 mm
- Embraces double glazing 50 mm in the frame and 58 mm in the sash
- Heat transfer coefficient 2.7 w/m²k
- Thermal insulation coefficient Uw=1.8 w/m²k for window
- (1.00 x 1.60, Ug=1.0 w/m²k)
- Heat transfer and noise blocked out by using 24 mm polyamide
- Central designed gasket helps the best waterproofing and improve thermal coefficient
- Special profiles for perimetric looking for windows
- Profiles could be used in curtain wall using a special designed frame

Typologies // Τυπολογίες

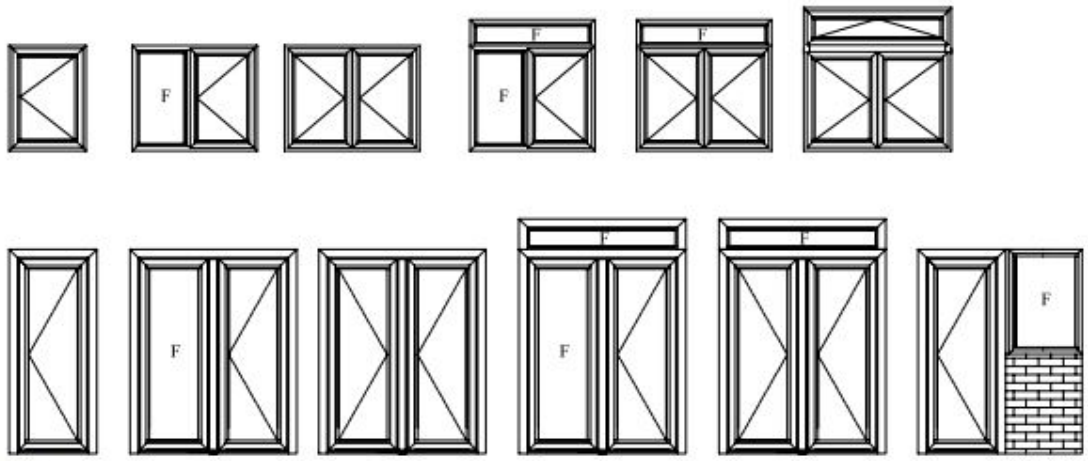

Για συρόμενες κατασκευές

IQ34

Συρόμενο Θερμομονωτικό Σύστημα
Sliding Thermal Break System

New

Το IQ34 είναι ένα νέο θερμομονωτικό συρόμενο σύστημα της PROFILCO για την κατασκευή επάλληλων θερμομονωτικών κατασκευών.

IQ34 is a new thermal break sliding system of PROFILCO ALUMINIUM SYSTEMS targeting in successive sliding constructions.

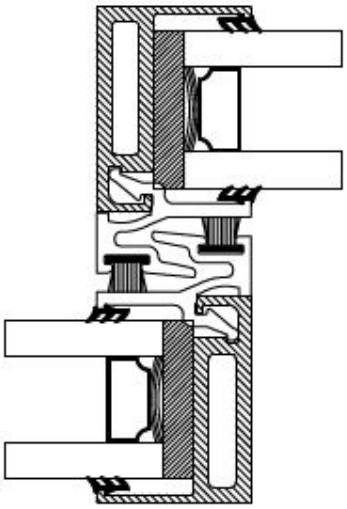

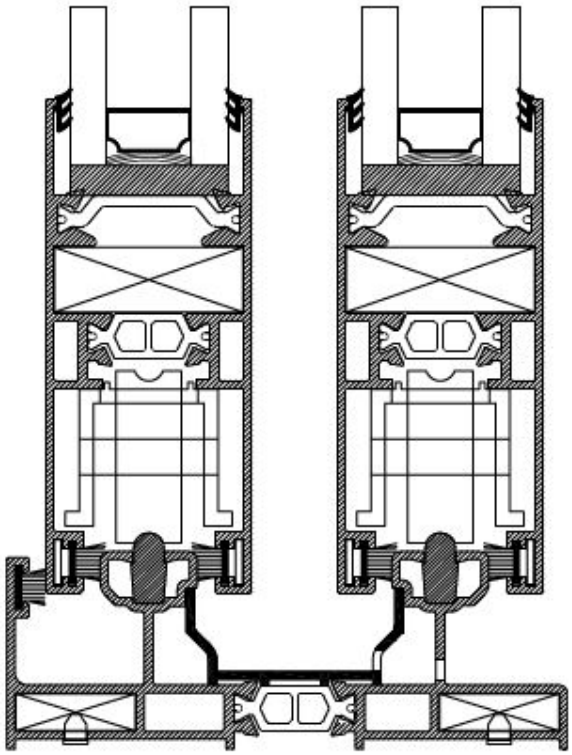

Κύρια Χαρακτηριστικά IQ34

- Πάχος φύλου 34 mm και ύψος 81,5 mm.
- Πλάτος επάλληλου οδηγού 92 mm.
- Χαμηλός οδηγός 32 mm.
- Εμφανές ύψος συστήματος 107 mm.
- Δέχεται διπλά τζάμια έως 26 mm.
- Η θερμοδιακοπή επιτυγχάνεται με πολυαμίδια 20 χιλ. και 30 χιλ. Η χρήση πολυθάλαμων πολυαμιδίων εξασφαλίζει την στιβαρότητα των προφίλ.
- Δυνατότητα στενού γάντζου όπου το εμφανές πλάτος της επαλληλίας είναι 25 mm.
- Ειδικά προφίλ ενίσχυσης της αντοχής σε ανεμοπίεση.
- Κλειδώματα ενός, δύο και τριών σημείων τύπου inline.
- Εύκολη κύλιση με ράουλα μεγάλης διαμέτρου πάνω σε πρόσθετο ανοδειωμένο οδηγό για εύκολη κύλιση και αποφυγή φθορών.

Basic Features IQ34

- Sash width 34 mm and height 81,5 mm
- Double leaf successive driver width is 92 mm
- Low driver's height at 32 mm
- Visible height at 107 mm
- It accepts glasses up to 26 mm.
- Polyamides 30 and 20 mm are used for maximum thermal coefficient at certain sash width. Use of hollow polyamides ensure better profiles stiffness.
- There is possibility for narrow intersection at hook's position. Visible width is 25 mm.
- Special profiles are used for reinforcement of constructions at high wind pressure as well as to minimize bending due to outside vs inside temperature difference.
- Two or three locking points increase anti burglary safety of constructions
- Ease sliding due to roller with bigger diameter. Sliding occurred in anodized drivers for avoiding wear and ensuring better sash movement.

Typologies // Τυπολογίες

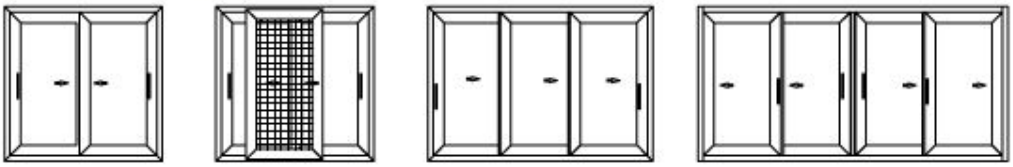

Αρ. Προσφοράς: 2536 / 1801 ΧΡΗΣΤΟΣ ΛΑΜΠΡΟΥ [07/04/2026]

Χρήστης: WILSON PROFILCO	**Στοιχεία Πελάτη**
WILSON PROFILCO	Κωδικός Πελάτη: 00308
22620-31753	Επωνυμία: ΧΡΗΣΤΟΣ ΛΑΜΠΡΟΥ
	Διεύθυνση: - Περιοχή: -
	Τηλ: - Κιν: - Fax: -
	ΑΦΜ: - ΔΟΥ: -
	e-mail: -

No	Σχέδιο	Τεχνική Περιγραφή Μοντέλου				Τεμάχια
1 m²: 6,31	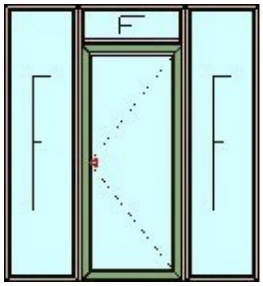	**Σειρά**	**Πλάτος**	**Ύψος**	**Χρώμα**	**Τεμάχια 1**
		IQ 74 Profilco Cam E	**2,410 m**	**2,620 m**	**MAT 9005**	
		ΕΙΣΟΔΟΣ ΜΕ ΣΤΑΘΕΡΑ ΑΝΕΞ. ΚΑΣΕΣ				
		Περβάζι Σχήμα Π				
		1Φ ΠΟΡΤΑ ΕΙΣΟΔΟΥ 3ΩΝ ΣΗΜΕΙΩΝ				
		(3+3)mm – air – (3+3)mm				
		ΗΛΕΚΤΡΙΚΟ ΚΥΠΡΙ				
		ΜΗΧΑΝΙΣΜΟΣ ΕΠΑΝΑΦΟΡΑΣ				
		ΕΞΟΠΛΙΣΜΟΣ ΕΙΣΟΔΟΥ				
2 m²: 4,37	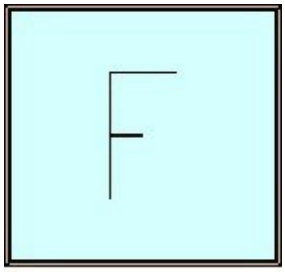	**Σειρά**	**Πλάτος**	**Ύψος**	**Χρώμα**	**Τεμάχια 1**
		IQ 74 Profilco Cam E	**2,150 m**	**2,030 m**	**MAT 9005**	
		Σταθερό				
		Περβάζι Γυρω γύρω				
		(3+3)mm – air – (3+3)mm				
3 m²: 1,56	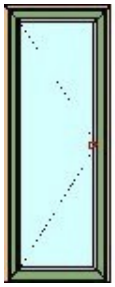	**Σειρά**	**Πλάτος**	**Ύψος**	**Χρώμα**	**Τεμάχια 1**
		IQ 74 Profilco Cam E	**0,780 m**	**2,000 m**	**MAT 9005**	
		Μονόφυλλη Είσοδος				
		Περβάζι Σχήμα Π				
		1Φ ΠΟΡΤΑ ΕΙΣΟΔΟΥ ΕΝΟΣ ΣΗΜΕΙΟΥ				
		4mm – air – 5mm				
		ΠΟΜΟΛΟ ΜΕΣΑ ΕΞΩ				
4 m²: 1,11	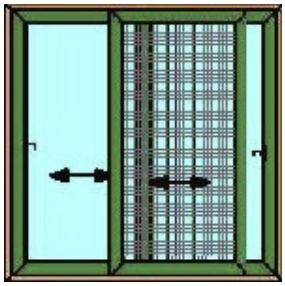	**Σειρά**	**Πλάτος**	**Ύψος**	**Χρώμα**	**Τεμάχια 5**
		IQ-34 PROFILCO THERMO S	**1,225 m**	**0,905 m**	**MAT 9005**	
		Δίφυλλο Επάλληλο Τζαμιλίκι & Σίτα				
		Περβάζι Γυρω γύρω				
		IQ-34 INLINE ΕΝΟΣ ΣΗΜΕΙΟΥ				
		ΣΙΤΑ ΠΑΝΙ				
		4mm – air – 5mm				

Σύνολο Τεμαχίων: 8
Συνολικό m²: 17,78

Ανάλυση οικονομικών στοιχείων	
Τεμάχια	8
Αρχική αξία ετοίμων κουφωμάτων	8.000 €
Έκπτωση 30%	2.400 €
Τελική αξία ετοίμων κουφωμάτων	**5.600 €**
Μεταφορά, υλικά στεγάνωσης & τοποθέτηση κουφωμάτων	1.200 €
Τελική Αξία Προσφοράς	**6.800 € + ΦΠΑ 24%**

Παρατηρήσεις

- Στην τελική τιμή περιλαμβάνεται και η τοποθέτηση των νέων κουφωμάτων
- Η τελική αξία της προσφορά υπολογίζεται βάση προγράμματος βελτιστοποίησης υλικών & ελαχιστοποίησης φύρας. Οι τιμές ανά τεμάχιο μπορούν μόνο να υπολογιστούν αναλογικά των τετραγωνικών μέτρων των κουφωμάτων.
- Όλες οι σειρές της εταιρίας Profilco Συστήματα Αλουμινίου ΑΕ είναι πιστοποιημένες από το διεθνές ινστιτούτο Rosenheim για την θερμοπερατότητα, υδατοστεγανότητα & αεροπερατότητα.

Στην παραπάνω προσφορά περιλαμβάνονται :

- Ενεργειακά ανοιγοανακλινόμενα συστήματα IQ 74 Hybrid
- Ενεργειακά συρόμενα συστήματα με σίτα IQ 34 Hybrid
- Σίτες συρόμενες στα συρόμενα συστήματα
- Κλειδαριά INLINE 2 σημείων για συρόμενες κατασκευές
- Περιμετρικοί μηχανισμοί GU γερμανικής τεχνολογίας για ανοιγόμενες κατασκευές
- Χειρολαβές καρέ Hoppe Toulon γερμανικής τεχνολογίας

  Για παράθυρα 13cm Hoppe Toulon μαύρο χρώμα
- Ενεργειακοί υαλοπίνακες 4ων εποχών με Argon

  Για συρόμενες κατασκευές → σύσταση τζαμιού 4mm EVO -12mm arg - 5mm clear

  Για ανοιγόμενες κατασκευές → σύσταση τζαμιού 3+3mm EVO triplex – arg – 3+3mm clear triplex
- Προφίλ ηλεκτροστατικά βαμμένα σε χρώμα κατηγορίας ΜΑΤ απόχρωση 9005 (μαύρο)
- Πόρτες εισόδου με γέμιση γυαλί, κλειδαριά 3ων σημείων, λαβή μαύρη ανοδίωση σε ίσια γραμμή, ηλεκτρικό κυπρί & μηχανισμός επαναφοράς
- Αρμοκάλυπτρα

Εγγύηση

- 5 χρόνια για τα προφίλ αλουμινίου & τους υαλοπίνακες (θόλωση, υδρατμούς)
- 3 χρόνια για την ηλεκτροστατική βαφή
- 2 χρόνια για τους μηχανισμούς και τα εξαρτήματα (λάστιχα, βουρτσάκια, μεντεσέδες, σπανιολέτες)

Τρόπος Πληρωμής

- 40 % ως προκαταβολή
- 50 % μία ημέρα πριν την παράδοση των υλικών στο έργο
- 10 % με την αποπεράτωση όλων των εργασιών

Χρόνος Παράδοσης

40 εργάσιμες ημέρες από τη λήψη των κατασκευαστικών μέτρων & της προκαταβολής

Είμαστε στη διάθεση σας για οποιαδήποτε περαιτέρω διευκρίνιση ή πληροφορία

Certificato - Zertifikat - Certificat - Certifikát - Сертификат - 证书

APPROVAL SWISS
Objectively True

ΠΙΣΤΟΠΟΙΗΤΙΚΟ

Swiss Approval International

Πιστοποιείται ότι η

PROFILCO

ΣΥΣΤΗΜΑΤΑ ΑΛΟΥΜΙΝΙΟΥ Α.Ε

ΕΔΡΑ: 53ο ΧΛΜ Ν.Ε.Ο. ΑΘΗΝΩΝ ΛΑΜΙΑΣ
320 11, ΟΙΝΟΦΥΤΑ ΒΟΙΩΤΙΑΣ
ΕΛΛΑΔΑ
ΥΠΟΚ: 12ο ΧΛΜ. Ν.Ε.Ο. ΑΘΗΝΩΝ-ΛΑΜΙΑΣ
144 52, ΜΕΤΑΜΟΡΦΩΣΗ ΑΤΤΙΚΗΣ
ΕΛΛΑΔΑ

έχει καθιερώσει και εφαρμόζει Σύστημα Διαχείρισης Ποιότητας σύμφωνα με τις απαιτήσεις του Προτύπου:

ISO 9001:2015

με πεδίο εφαρμογής:

ΣΧΕΔΙΑΣΜΟΣ, ΑΝΑΠΤΥΞΗ, ΕΜΠΟΡΙΑ & ΠΑΡΑΓΩΓΗ, ΣΥΣΤΗΜΑΤΩΝ ΑΛΟΥΜΙΝΙΟΥ ΓΙΑ ΚΟΥΦΩΜΑΤΑ, ΠΟΡΤΕΣ, ΠΑΡΑΘΥΡΑ ΟΙΚΟΔΟΜΙΚΩΝ ΚΑΤΑΣΚΕΥΩΝ
κωδικό IAF 23,29

Ημερομηνία έκδοσης: 2023-02-10
Κωδικός πιστοποιητικού : I-030-02-100-01063
Ισχύς από 2023-02-10 εως 2026-02-09
Ημερομηνία αρχικής πιστοποίησης: 2020-02-10

IAF MEMBER OF MUTUAL RECOGNITION AGREEMENT
IAS ACCREDITED Management Systems Certification Body 0055-01
SWISS APPROVAL SWISS AUTHORIZED
Authorized Signatory

Το παρόν πιστοποιητικό εκδόθηκε μετά από αξιολόγηση σύμφωνα με τις διαδικασίες πιστοποίησης της Swiss Approval και η ισχύς του υπόκειται σε επιτυχείς ετήσιες επιθεωρήσεις επιτήρησης. Η εγκυρότητα του πιστοποιητικού μπορεί να επαληθευτεί μέσω του ακόλουθου συνδέσμου: www.swissapproval.ch/certificate-validator

Swiss Approval International
Via G. Corti 5, Polus Komplex, CH-6828, Balerna, Ticino, Switzerland
Tel.: +41 (0)91 682 0540 / (0)91 682 92 92, E-mail: info@swissapproval.ch, Website: www.swissapproval.ch

12-43-006-F002 | Rev. 2 | Effective 01.02.2023

---

ift-Nachweis

ift ROSENHEIM

Classification Report

Number	24-004771-PR01 (NW-A01-0203-en-01)
Owner	PROFILCO ALUMINIUM SYSTEMS S.A. Production of Aluminium Systems 53RD Km Nat. Road Athens Lamia 32011 Inofita-Viotia-Greece Greece
Product	Double tilt and turn casement door with central opening meeting stile
Designation	System: IQ74 Shipping name: IQ74 OPENING THERMAL BREAK SYSTEM
Details	Manufacturer PROFILCO ALUMINIUM SYSTEMS S.A., Production of Aluminium Systems - Inofita-Viotia-Greece; Material Aluminium system with thermal break; Type of opening Turn / tilt and turn; Opening direction Active casement DIN right (opening) to the inside, Inactive casement DIN left (opening) to the inside; Overall dimensions (W x H) 1,735 mm x 2,173 mm
Special features	Test sequence. Position of locking. Material compatibility must be taken into account. Material durability must be taken into account. The strength, durability and material compatibility of the adhesive system was not part of this test and must be tested separately if necessary.

Result **)

Air permeability according to EN 12207:2016-12

Class: 4

Resistance to wind load according to EN 12210:2016-03

Class: C3/B3

Watertightness according to EN 12208:1999-11

Class: 9A

**) Decision rule: For the evaluation of conformity, the measurement uncertainty was not taken into account.

ift Rosenheim
11.03.2025

Thomas Stefan, Dipl.-Ing. (FH)
Head of Testing Department
Building Component Testing

Alexandros Simeonidis, B.Eng.
Operating Testing Officer
Building Component Testing

Vs-PB1-4003-en / (2024-12)

Basis *)
EN 14351-1:2006+A2:2016-09
*) and corresponding national versions (e.g. DIN EN)
Test report: 24-004771-PR01 PB-A01-0203-en-01

Representation

Instructions for use
The Evidence ("Nachweis") can be used for preparing the Declaration of Performance in accordance with the Construction Products Regulation 305/2011/EU. The results obtained apply to the direct field of application determined in Annex E of EN 14351-1.

Validity
There is no time limit.
When using this document the up-to-dateness of above basis and the conformity of the product have to be observed.

Notes on publication
The ift-Guidance Sheet "Conditions and Guidance for the Use of ift Test Documents" applies.

Identity-Check
www.ift-rosenheim.de/ift-gepruef
ID: 5F0-6F154

---

ift-Nachweis

ift ROSENHEIM

Classification Report

Number	24-004771-PR03 (NW-A01-0203-en-01)
Owner	PROFILCO ALUMINIUM SYSTEMS S.A. Production of Aluminium Systems 53RD Km Nat. Road Athens Lamia 32011 Inofita-Viotia-Greece Greece
Product	Double sash sliding door
Designation	System: IQ34 Shipping name: IQ34 THERMAL BREAK SLIDE SYSTEM
Details	Manufacturer PROFILCO ALUMINIUM SYSTEMS S.A., Production of Aluminium Systems - Inofita-Viotia-Greece; Material Aluminium system with thermal break; Type of opening Sliding; Opening direction Sash left before sash right; Overall dimensions (W x H) 1,734 mm x 2,174 mm
Special features	Test sequence. Material compatibility must be taken into account. Material durability must be taken into account.

Result **)

Operating forces according to EN 13115:2020-08

Class: 1

Air permeability according to EN 12207:2016-12

Class: 4

Resistance to wind load according to EN 12210:2016-03

Class: B2

Watertightness according to EN 12208:1999-11

Class: 3A

**) Decision rule: For the evaluation of conformity, the measurement uncertainty was not taken into account.

ift Rosenheim
12.03.2025

Thomas Stefan, Dipl.-Ing. (FH)
Head of Testing Department
Building Component Testing

Alexandros Simeonidis, B.Eng.
Operating Testing Officer
Building Component Testing

Vs-PB1-4003-en / (2024-12)

Basis *)
EN 14351-1:2006+A2:2016-09
*) and corresponding national versions (e.g. DIN EN)
Test report: 24-004771-PR03 PB-A01-0203-en-01

Representation

Instructions for use
The Evidence ("Nachweis") can be used for preparing the Declaration of Performance in accordance with the Construction Products Regulation 305/2011/EU. The results obtained apply to the direct field of application determined in Annex E of EN 14351-1.

Validity
There is no time limit.
When using this document the up-to-dateness of above basis and the conformity of the product have to be observed.

Notes on publication
The ift-Guidance Sheet "Conditions and Guidance for the Use of ift Test Documents" applies.

Identity-Check
www.ift-rosenheim.de/ift-gepruef
ID: 652-D6D05